Бензомаслоотделитель повышенной производительности "BAZMAN ЛОС-ПП-П 20-К-ПВ"

Приложение N_____

К договору поставки N_____ от_____

Спецификация N_____

Разрез 1-1

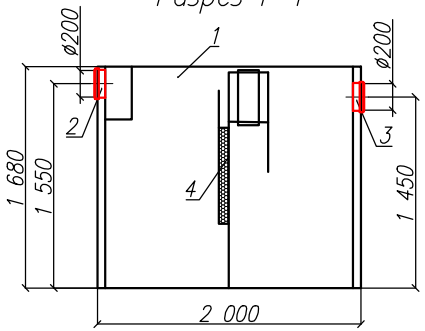

Вид спереди

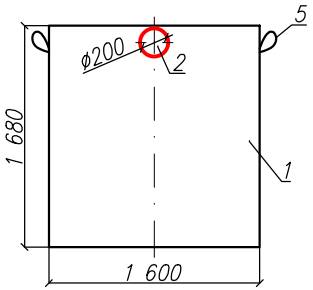

Вид сверху

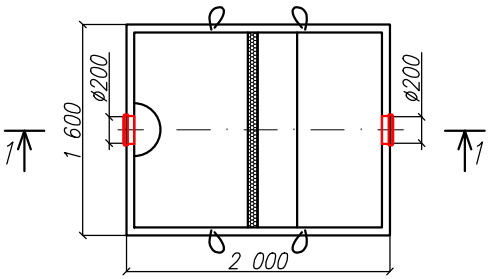

*Транспортировочный вес оборудования – 550кг
Вес оборудования в аварийном состоянии – 6000кг

Экспликация оборудования и сооружений N

Поз.	Наименование	Кол-во	Мат-ал	Примечание
1	Корпус	1	ПП	L=2000мм, S=1600мм, H=1680мм
2	Подводящий патрубок (раструб/муфта)	1	ПП	DN/OD 200
3	Отводящий патрубок (раструб/муфта)	1	ПП	DN/OD 200
4	Пенный фильтр	1	Поролон	
5	Транспортировочные петли	4	нейлон	

Дата _____ Дата _____

Подпись _____ Подпись _____

М.П. М.П.

Изм.	Лист.	Документ	Подпись	Дата			
					ООО "ПК"		
					Бензомаслоотделитель повышенной производительности		
Разраб.		Акулова К.			"BAZMAN ЛОС-ПП-П 20-К-ПВ"	Стадия	Лист: 1 / Листов: 1
Проверил		Кичигин П.					

BAZMAN

Взам. инв. N | Подпись и дата | Инв. N подл.

Формат А3